

## Dot

| | |
|---|---|
| **Code article** | **86.OP01.2320.02** |
| **Type de produit** | **Outdoor** |
| **Catégorie** | **Pixel Light** |
| **Famille** | **Dot** |
| **Pictograms** | 850° · CRI 80 · SDCM 3 · CE · Driver EXCL. · On Off · IP 66 |

## Dessin techniqe

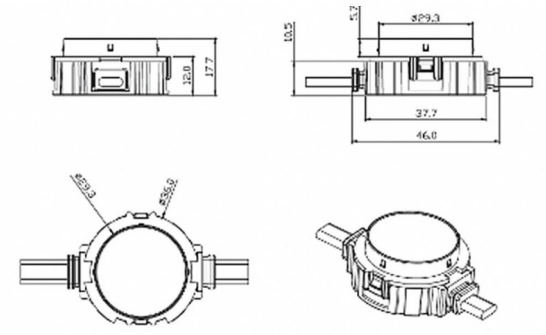


| **Produit** | |
|---|---|
| **Puissance système (W)** | **1.44** |
| **Flux lumineux utile (lm)** | **54.57** |
| **Angle de faisceau** | **107.68** |
| **IP** | **66** |
| **Durée de vie utile (h)** | **80000h L70B10** |
| **Température de couleur (K)** | **SINGLE COLOR** |
| **Uniformité chromatique (SDCM)** | **SDCM3** |